Equipment Bulk Solids Handling Equipment Bulk Solids Handling Equipment Bulk Solids Handling Equipment Bulk Solids Handling Equipment

ROTOVALVOLE

WAMGROUP®

RONCUZZI®

Le rotovalvole Roncuzzi trovano generalmente applicazione nel trasferimento di materiali polverosi e granulari da tramogge e/o recipienti ai relativi sistemi di trasporto.

RONCUZZI®

ROTOVALVOLE RONCUZZI *

CARATTERISTICHE ESECUZIONE STANDARD				
Descrizione	RVL	RVL-A	RVP	RVE
Materiale corpo	Acciaio al carbonio	Acciaio al carbonio	Acciaio al carbonio	Acciaio al carbonio
Materiale rotore	Acciaio al carbonio	Acciaio al carbonio	Acciaio al carbonio	Acciaio al carbonio
Tipo rotore	Alveoli chiusi	Alveoli aperti Pale in neoprene	Alveoli chiusi	Alveoli chiusi
Tenute su albero	Tramite supporti monoblocco a cuscinetto	Tramite supporti monoblocco a cuscinetto	Baderna/premibaderna	Paraoli
Bavette	-	-	Polizene	Polizene
Comando	Diretto	Diretto	Diretto	Diretto
OPZIONI				
Corpo in AISI304	x	x	x	x
Trattamenti su corpo/rotore in acciaio: - Cromatura - Nichelatura - Teflonatura	x	x	x	x
Tenute flussate	-	-	x	-
Bavette: - Viton - Teflon - Vulcolan - Acciaio armonico	-	-	x	x
Comando a catena	x	x	x	x
Comando mediante motovariatore	x	x	x	x
Esecuzione per alte temperature (fino a 150°)	x	-	x	x
Controllo rotazione rotore	x	x	x	x
Esecuzione ATEX: - Utilizzo in Zona 22	x	x	x	x

* tutti i dati possono essere soggetti a variazione senza preavviso

RVL

La rotovalvola RVL nasce come macchina a rotore chiuso per il dosaggio e scarico di materiali polverosi.
La RVL opera in **condizioni atmosferiche**.
La rotovalvola **RVL-A** è caratterizzata da un rotore aperto con pale in neoprene striscianti sul corpo della macchina. Le applicazioni sono analoghe alla RVL ma, in questo caso, la rotovalvola **può sopportare differenze di pressione di 0,04 Bar** per le applicazioni che lo richiedono.

RVP

La rotovalvola RVP è concepita come macchina di scarico e dosatrice per prodotti granulari e inerti in genere.
E' di **più robusta costruzione rispetto alla RVL** ed è adatta alle **stesse differenze di pressione (0,04 Bar)**.

RVE

La rotovalvola RVE è una macchina di costruzione extra-pesante in acciaio saldato lavorato meccanicamente.
E' **adatta all'impiego di materiali polverosi e granulari** e **sopporta differenze di pressione di 0,8 Bar**, quindi è adatta ad applicazioni che impiegano **trasporti pneumatici**.

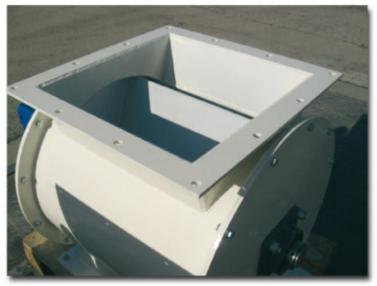

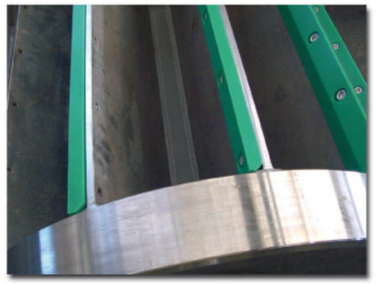

BENEFIT

- Macchine **semplici** con **coperchi laterali smontabili** di **facile manutenzione**
- Macchine **versatili** in termini di **velocità di rotazione** e **opzioni per le diverse applicazioni**
- **Rotori autopulenti** (nella versione RVL-A) a **prevenzione di eventuali bloccaggi**

OPZIONI

Le rotovalvole Roncuzzi sono disponibili in varie opzioni come indicato nelle tabelle riportate a lato.

RVL

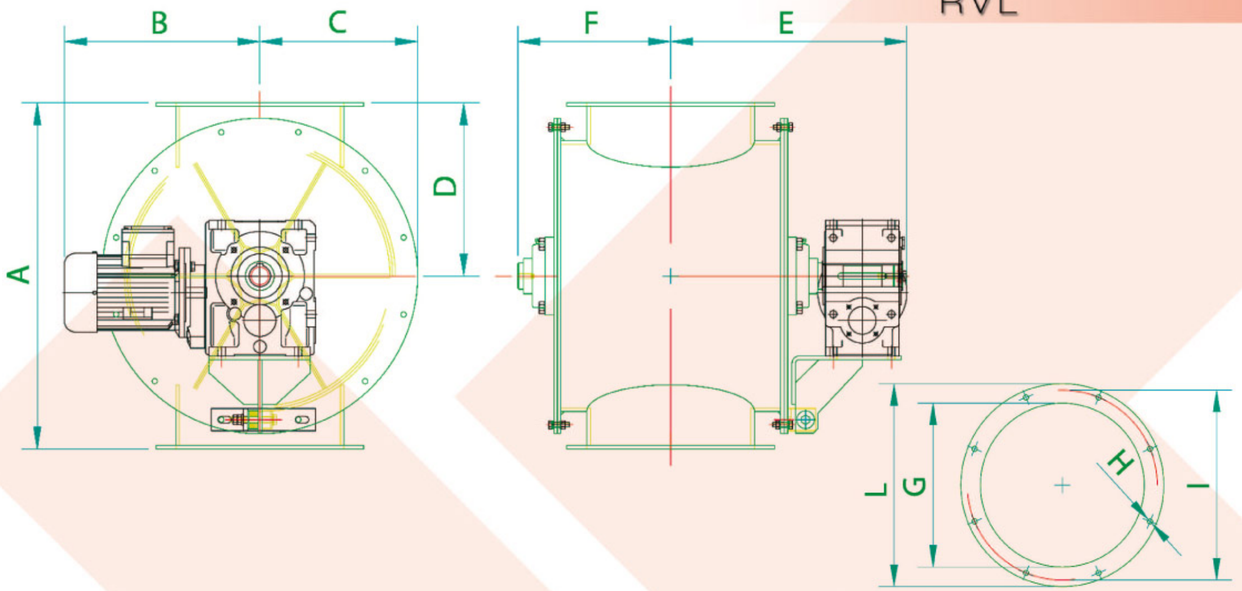

Tipo	Litri/giro (*)	A	B	C	D	E	F	N° fori	G Ø	H Ø	I Ø	L Ø	Rotore	Potenza	Peso
		mm.	mm.	mm.	mm.	mm.	mm.		mm.	mm.	mm.	mm.	r.p.m.	kW	Kg
RVL 45 10			473			505							11	1,1	225
RVL 45 20	60	640	440	280	320	505	316	8	560	440	25	170	18,3	1,5	225
RVL 45 30			510			530							29	2,2	230
RVL 60 10			473			531							11	1,5	310
RVL 60 20	115	780	440	355	390	531	344	8	666	536	25,5	205	23	2,2	315
RVL 60 30			510			560							29	3	315
RVL 70 10			473			595							11	1,5	400
RVL 70 20	190	880	510	405	440	600	406	12	730	600	25	170	23	3	405
RVL 70 30			510			620							29	4	415
RVL 85 10			475			680							11	1,5	595
RVL 85 20	330	1034	510	482	417	640	450	12	730	600	25	170	23	3	555
RVL 85 30			510			665							29	4	565

(*) Fattore di riempimento = 100%

RVP

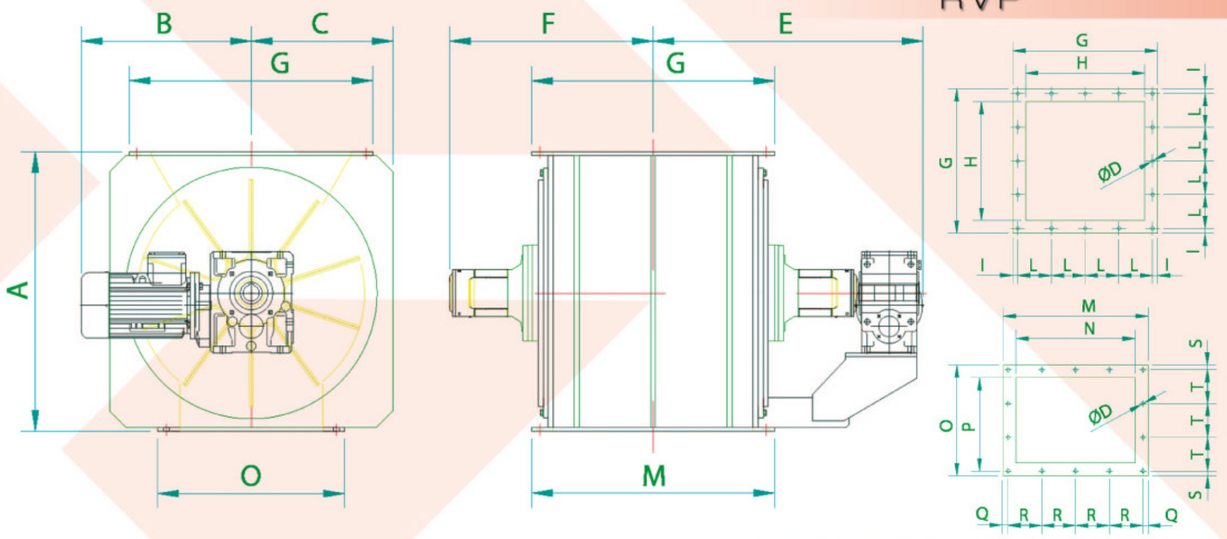

Tipo	Litri/giro (*)	A	B	C	D Ø	E	F	G	H	I	L	n°L	M	N	O	P	Q	R	S	T	n°R	n°T	Rotore	Potenza
		mm.	mm.	mm.	mm.	mm.	mm.	mm.	mm.	mm.	mm.		mm.	mm.	mm.	mm.	mm.	mm.	mm.	mm.			r.p.m.	kW
RVP 45 10			473			745																	11	1,1
RVP 45 20	60	610	440	310	16	745	530	560	440	25	170	3	560	440	420	300	25	170	22,5	125	3	3	18,3	1,5
RVP 45 30			510			770																	29	2,2
RVP 60 10			473			785																	11	1,5
RVP 60 20	115	740	440	380	16	785	580	666	536	25,5	205	3	666	536	500	370	25,5	205	25	150	3	3	23	2,2
RVP 60 30			510			810																	29	3
RVP 70 10			473			815																	11	1,5
RVP 70 20	185	840	510	425	16	815	615	730	600	25	170	4	730	600	560	430	25	170	25	170	4	3	23	3
RVP 70 30			510			845																	29	4

(*) Fattore di riempimento = 100%

RVE

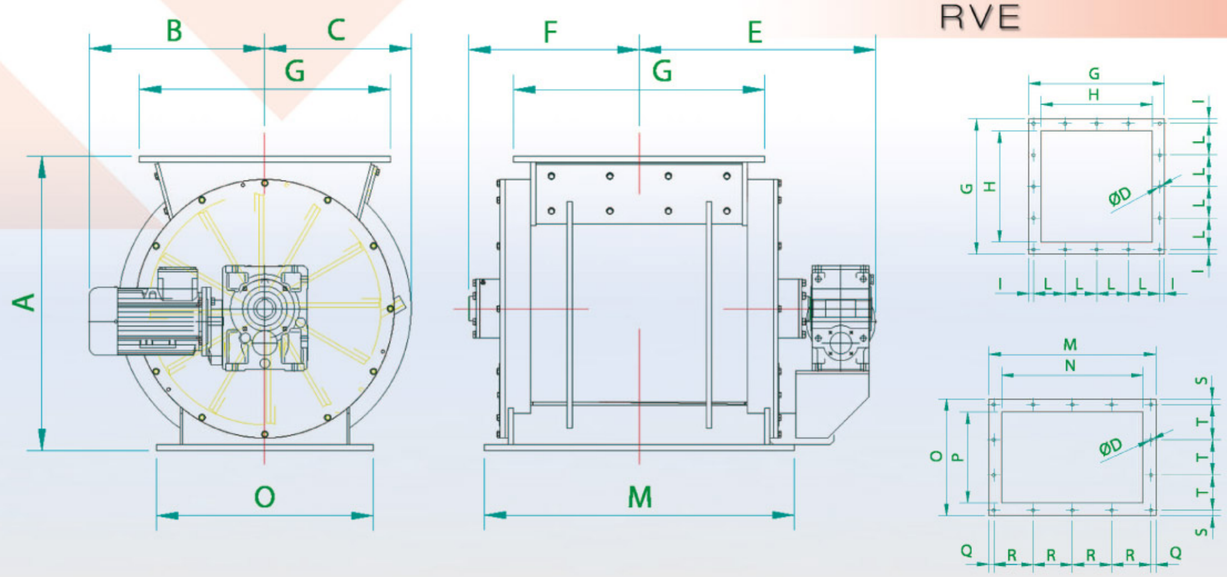

Tipo	Litri/giro (*)	A	B	C	D Ø	E	F	G	H	I	L	n°L	M	N	O	P	Q	R	S	T	n°R	n°T	Rotore	Potenza
		mm.	mm.	mm.	mm.	mm.	mm.	mm.	mm.	mm.	mm.		mm.	mm.	mm.	mm.	mm.	mm.	mm.	mm.			r.p.m.	kw
RVE 60 10			473			631																	11	1,5
RVE 60 20	115	756	440	360	16	631	441	630	510	22,5	195	3	770	650	540	420	25	240	30	160	3	3	23	2,2
RVE 60 30			510			656																	29	3
RVE 70 10			473			688																	11	1,5
RVE 70 20	185	856	510	425	16	688	496	730	600	25	170	4	900	760	630	490	26	212	30	190	4	3	23	3
RVE 70 30			510			711																	29	4
RVE 85 10			475			820																	11,6	2,2
RVE 85 20	330	1036	510	500	18	782	590	890	730	31	207	4	1100	920	780	600	34	170	45	230	4	3	23	3
RVE 85 30			510			805																	29	4

(*) Fattore di riempimento = 100%

RONCUZZI®

RONCUZZI S.r.l.
Via del Campo Sportivo 40
48020 Mezzano (Ravenna) - ITALY

Tel: +39 0544 41 10 11
Fax: +39 0544 41 10 99

roncuzzi@roncuzzi.com
www.roncuzzi.com

RONCUZZI®

Equipment Bulk Solids Handling Equipment Bulk Solids Handling Equipment Bulk Solids Handling Equipment Bulk Solids Handling Equipment Bulk Solids Handling